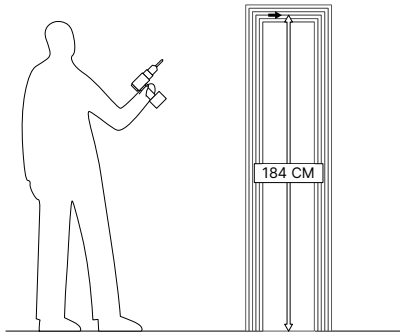

Fig. 1

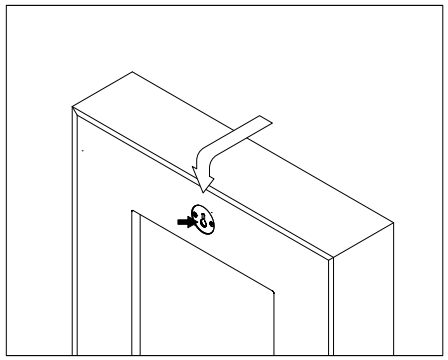

Fig. 2

Assembly instruction (1 person required)

1. Check that the supplied hanging system matches the type of wall where you want to install your PORTA mirror.
2. Drill the wall to a height of 184 cm and place the screw provided with a dowel adapted to the support.
3. Lift the mirror slightly, engage the screw in the keyhole on the back, and then place the mirror again making sure it is securely attached to the wall.

Instructions de montage (1 personne requise)

1. Vérifiez que le système d'accroche fourni correspond au type de mur où vous souhaitez installer votre miroir PORTA.
2. Percez le mur à une hauteur de 184 cm et placez-y la vis fournie avec une cheville adaptée au support.
3. Soulevez légèrement le miroir, engagez la vis dans le « keyhole » situé au dos, puis reposez le miroir en vous assurant qu'il est bien fixé au mur.

Packaging	1 Woodbox
Wood Care	• Clean the surface with a soft, damp cloth. • Wipe up spills immediately to prevent staining. • Do not soak the surface and make sure it is completely dry after cleaning before use. • Do not use abrasive pads or sandpaper on the wooden surface. • Never place hot items directly on the surface.
Glass Care	• Clean the surface with a soft, clean, lint-free cloth. Use a mixture of warm water and mild soap, or a glass cleaner. • Wipe immediately to avoid limescale marks or streaks. • Avoid thermal shock (sudden temperature changes). • Do not use abrasive pads, metal scrapers or acidic products. • Handle with care: glass remains fragile despite its strength.

Packaging	1 Caisse
Entretien Bois	• Nettoyez la surface avec un chiffon doux et humide. • Essuyez immédiatement les éclaboussures pour éviter les taches. • Veillez à ne pas tremper la surface et assurez-vous qu'elle soit bien sèche après le nettoyage avant de l'utiliser. • N'utilisez pas de tampons abrasifs ou de papier de verre sur la surface en bois. • Ne placez jamais de produits chauds directement dessus.
Entretien Verre	• Nettoyez la surface avec un chiffon doux, propre et non pelucheux. • Utilisez un mélange d'eau tiède et de savon doux ou un nettoyant spécial pour vitres. • Essuyez immédiatement pour éviter les traces de calcaire ou les marques. • Évitez les chocs thermiques (passage brusque du chaud au froid ou inversement). • Ne pas utiliser de tampons abrasifs, de grattoirs métalliques ou de produits acides. • Manipulez avec précaution : le verre reste fragile malgré sa résistance.