

CANEBAS

CLÉMENT ROUGELOT

FR

La rigueur géométrique du piétement de cette table contraste harmonieusement avec les veinures naturelles du bois massif. Son plateau, semblant léviter au-dessus de sa structure, offre une capacité d'accueil confortable tous vos convives. Ce modèle, à l'esthétique épurée et sans fioritures, apportera une touche de modernité raffinée à tout type d'espace, qu'il soit classique ou contemporain.

EN

The geometric precision of this table's base contrasts harmoniously with the natural grain of the solid wood. Its top, appearing to float above the structure, provides ample space to comfortably accommodate all your guests. With its clean, unadorned aesthetic, this model adds a refined touch of modernity to any space, whether classic or contemporary.

Produit /Product	Table /Table
Designer /Designer	Clément Rougelot
Matériaux /Materials	Acier thermolaqué plateau frêne /Powder-coated steel, ash top
Dimensions /Dimensions	L 2200 mm x l 1000 mm x H 726mm
Poids /Weight	45.00 kg
Origine /Origin	France
Coloris /Colour	Basalte / Basalte, Écru / Ciel, Écru / Rose, Écru / Sauge

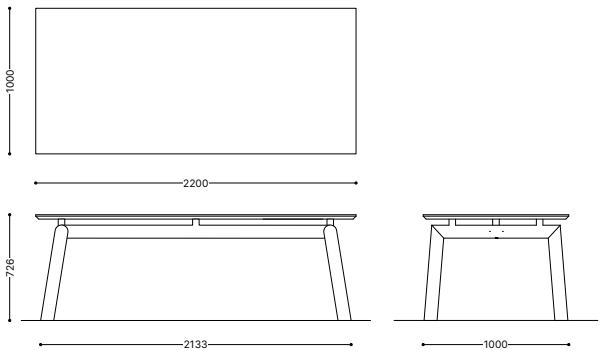

13 DESSERTS