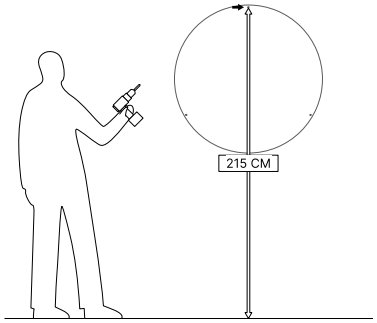

Fig. 1

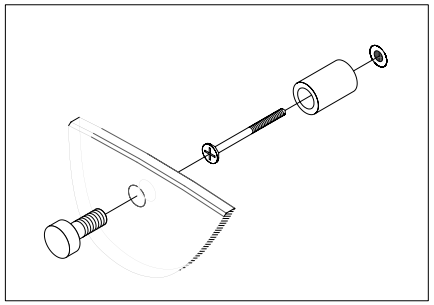
Fig. 2

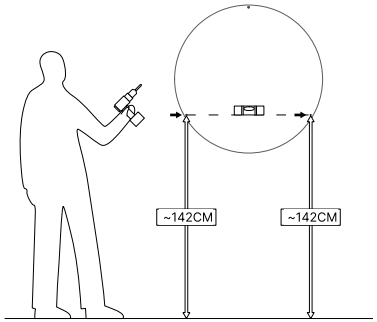

Fig. 3

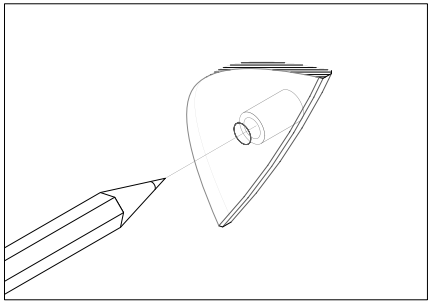
Fig. 4

Assembly instruction (2 people required)

1. Check that the attachment system provided matches the type of wall where you want to install your Bigger Splash mirror.
2. We recommend a height of 110 cm for the bottom of the mirror: drill a hole in the wall 215 cm from the ground (fig. 1).
3. Screw the aluminum mounting bracket (fig. 2) to the wall, then install the mirror on the top attachment point without releasing it. Once the mirror is suspended, check that the remaining 2 points are horizontal (fig. 3).
4. Mark the remaining two points using the aluminum attachment part (fig. 4).
5. Remove the mirror, drill the remaining two holes, then install the mirror on all three points.

Instructions de montage (2 personnes requises)

1. Vérifiez que le système d'accroche fourni correspond au type de mur où vous souhaitez installer votre miroir Bigger Splash.
2. Nous recommandons une hauteur de 110 cm pour le bas du miroir : percez un trou dans le mur à 215 cm du sol (fig. 1).
3. Vissez au mur la fixation en aluminium (fig. 2), puis installez le miroir sur le point d'accroche supérieur sans le lâcher. Une fois le miroir suspendu, vérifiez que les 2 points restants sont horizontaux (fig. 3).
4. Marquez les deux points restants à l'aide de la pièce d'accroche en aluminium (fig. 4).
5. Retirez le miroir, percez les deux trous restants, puis installez le miroir sur les 3 points.

| Packaging | 1 Box |
|---|---|
| Glass Care | • Clean the surface with a soft, clean, lint-free cloth. Use a mixture of warm water and mild soap, or a glass cleaner.<br>• Wipe immediately to avoid limescale marks or streaks.<br>• Avoid thermal shock (sudden temperature changes).<br>• Do not use abrasive pads, metal scrapers or acidic products.<br>• Handle with care: glass remains fragile despite its strength. |

| Packaging | 1 Caisse |
|---|---|
| Entretien Verre | • Nettoyez la surface avec un chiffon doux, propre et non pelucheux.<br>• Utilisez un mélange d'eau tiède et de savon doux ou un nettoyant spécial pour vitres.<br>• Essuyez immédiatement pour éviter les traces de calcaire ou les marques.<br>• Évitez les chocs thermiques (passage brusque du chaud au froid ou inversement).<br>• Ne pas utiliser de tampons abrasifs, de grattoirs métalliques ou de produits acides.<br>• Manipulez avec précaution : le verre reste fragile malgré sa résistance. |